ISOFED®-SMALL

Utilisation
La gamme **ISOFED®-SMALL** est utilisée pour l'isolation des vibrations et des bruits solidiens des machines, installations et appareils tels que mono-blocs, machines à froid, refroidisseurs, pompes à chaleur, génératrices, serveurs de données, pompes etc.

Caractéristiques	
Type	ISOFED®-SMALL
Protection anti-corrosion	Acier inoxydable A2
Application	Intérieur et extérieur

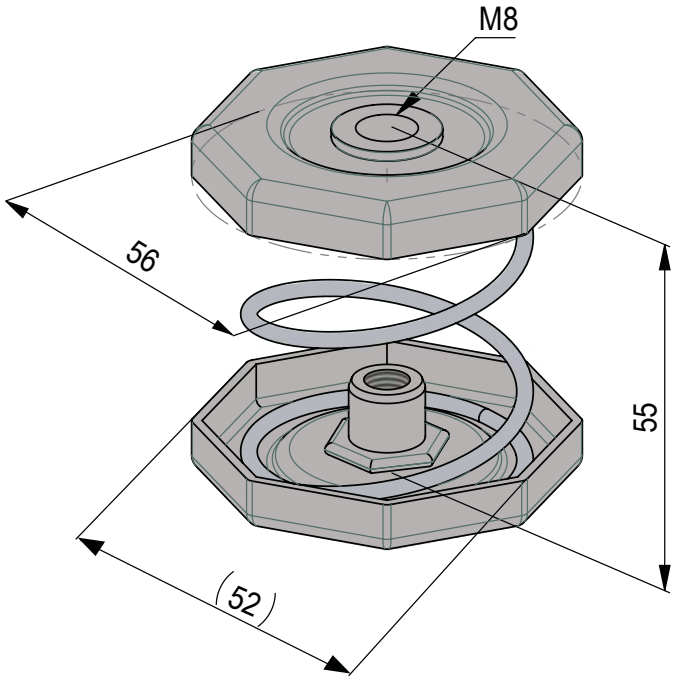

Type	Raideur	Compression admissible (1)	Fréquence de résonance (2)	Charge admissible (1)	
	N/mm	mm	Hz	daN	kN
ISOFED®-SMALL-1	1.8	20	3.5	3.6	0.04
ISOFED®-SMALL-2	2.3	20	3.5	4.6	0.05
ISOFED®-SMALL-3	3.8	20	3.5	7.6	0.08
ISOFED®-SMALL-4	6.3	20	3.5	12.6	0.13
ISOFED®-SMALL-5	11.2	20	3.5	22.3	0.22
ISOFED®-SMALL-6	16.6	20	3.5	33.2	0.33
ISOFED®-SMALL-7	22.5	20	3.5	45.0	0.45
ISOFED®-SMALL-8	37.7	20	3.5	75.3	0.75

(1) Pour des charges hautement dynamiques, la compression statique doit être réduite
(2) Fréquence propre à la compression admissible sous charge

Edition 06/2020 | COPYRIGHT BY HBT-ISOL AG