Instructions de montage des ancrages pour enveloppe double
ISOANKER-X-MM (e = 50 - 200 mm)

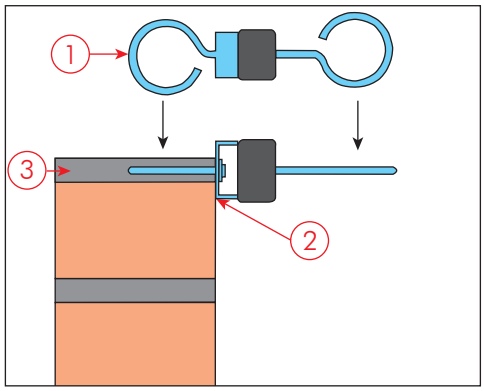

Les emplacements et les intervalles entre les ancrages **ISOANKER** pour enveloppe double doivent être planifiés par l'ingénieur responsable.
L'étrier d'ancrage de **ISOANKER-X-MM** (1) doit être complètement coulé dans le mortier frais du joint d'assise (2). Il faut veiller à ce que la partie métallique (3) de la pièce d'isolation acoustique soit placée directement contre l'enveloppe intérieure.

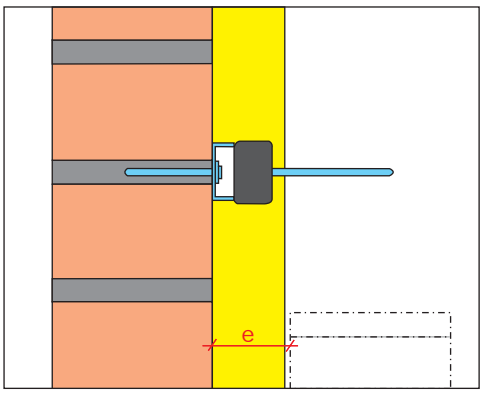

L'isolation peut être montée qu' après que le mortier de l'enveloppe intérieure a durci. Pour empêcher les ponts acoustiques, la partie métallique de **ISOANKER** doit être enveloppée de toutes parts dans un matériau isolant acoustique.
L'espace entre les parois doit être de 50 mm au minimum (si cela n'est pas possible, voir l'illustration plus bas).

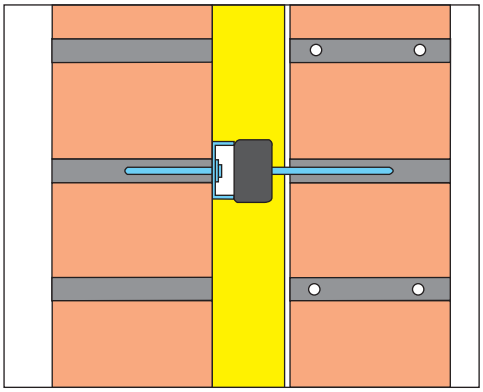

Lors du montage de la paroi extérieure, l'étrier d'ancrage doit également être entièrement coulé dans ce joint d'assise.
La position du joint d'assise en hauteur doit donc correspondre avec précision à la hauteur de la pièce **ISOANKER** déjà maçonnée. Il n'est pas permis de plier l'étrier d'ancrage.
Les liaisons de mortier entre les deux enveloppes de maçonnerie et **ISOANKER** doivent absolument être empêchées.

ISOANKER-S-MM (e < 50 mm)

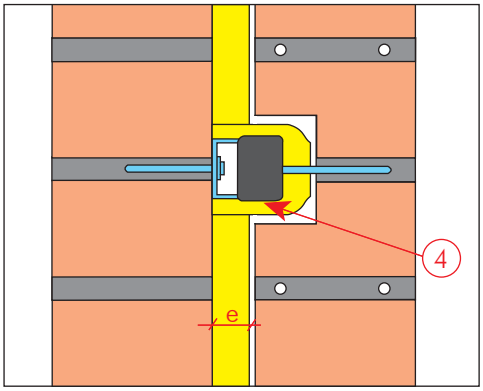

Si l'espace e entre enveloppes est inférieur à 50 mm, utiliser l'ancrage pour enveloppes doubles **ISOANKER-S-MM.** Pour ce type, la partie métallique est habillée d'une protection en mousse tendre départ atelier (4).
Autour de **ISOANKER,** les briques seront taillées de manière à éviter toute liaison rigide avec la partie métallique de **ISOANKER.**

En cas de doute, adressez-vous aux services techniques de HBT-ISOL AG.

Copyright by HBT-ISOL AG - 03/06

Listes de commande 04000

Instructions de montage des ancrages pour enveloppe double **ISOANKER-X-MD** (e = 50 - 200 mm)

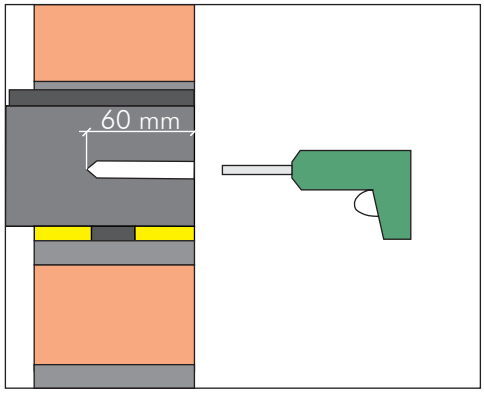

Les emplacements et les intervalles entre les ancrages **ISOANKER** pour enveloppes doubles doivent être planifiés par l'ingénieur responsable.
Après mesure de l'emplacement exact de **ISOANKER,** percer les trous (∅ = 12 mm) à une profondeur minimale de 60 mm.

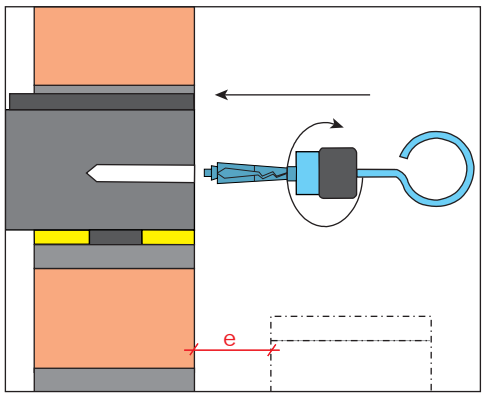

Introduire le tampon de **ISOANKER-X-MD** dans le trou jusqu'à ce que la partie métallique soit au niveau de la maçonnerie/ paroi en béton. Pour terminer, visser la partie métallique à fond en tournant vers la droite.
L'espace e entre les parois doit être de 50 mm au minimum (si cela n'est pas possible, voir l'illustration plus bas).

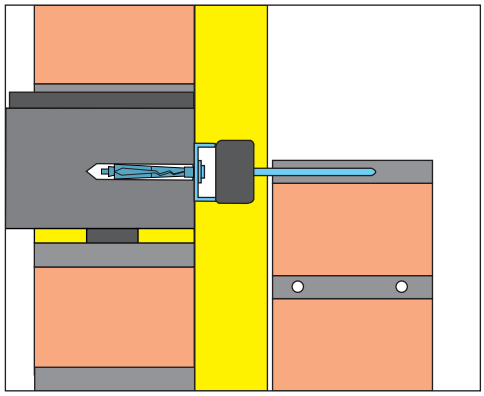

Lors du montage de la paroi extérieure, l'étrier d'ancrage doit être entièrement coulé dans le joint d'assise.
La position en hauteur de l'ancrage **ISOANKER** pour enveloppes doubles doit donc correspondre avec précision à la hauteur du joint d'assise de la paroi extérieure. Il n'est pas permis de plier l'étrier d'ancrage.
Les liaisons de mortier entre la deuxième enveloppe de maçonnerie et **ISOANKER,** ou entre les deux enveloppes, doivent absolument être empêchées.

ISOANKER-S-MD (e < 50 mm)

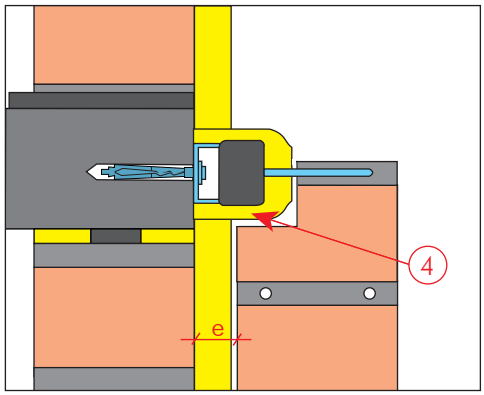

Si l'espace e entre enveloppes est inférieur à 50 mm, utiliser l'ancrage pour enveloppes doubles **ISOANKER-S-MD.** Pour ce type, la partie métallique est habillée d'une protection en mousse tendre départ atelier (4).
Autour de **ISOANKER,** les briques seront taillées de manière à éviter toute liaison rigide avec la partie métallique de **ISOANKER.**

En cas de doute, adressez-vous aux services techniques de HBT-ISOL AG.

Copyright by HBT-ISOL AG - 03/06

Listes de commande 04000

Instructions de montage des ancrages pour enveloppe double
ISOANKER-X-KD (e = 50 - 200 mm)

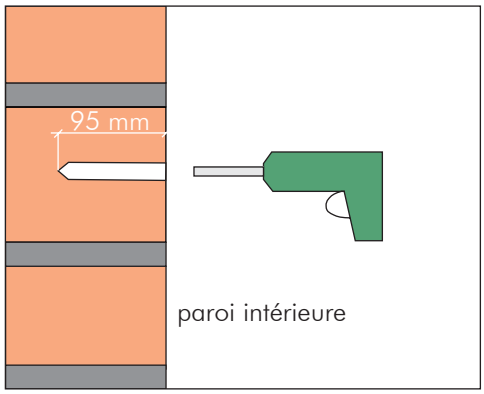

Les emplacements et les intervalles entre les ancrages **ISOANKER** pour enveloppes doubles doivent être planifiés par l'ingénieur responsable.
Après mesure de l'emplacement exact de **ISOANKER,** percer et souffler les trous (∅ = 10 mm) à une profondeur minimale de 95 mm dans l'enveloppe intérieure.

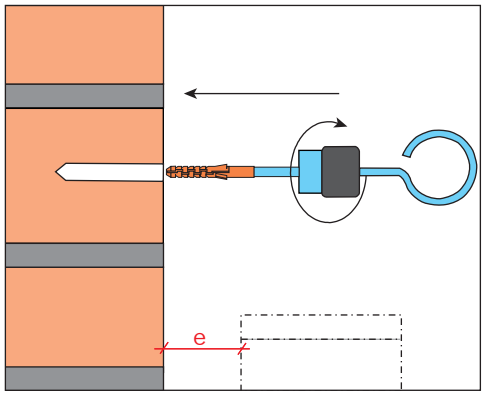

Enfiler dans le trou le tampon de **ISOANKER-X-KD** tel que livré départ atelier (avec légère précontrainte). Pour terminer, visser **ISOANKER** à fond en tournant vers la droite jusqu'à ce que la partie métallique soit au niveau de la maçonnerie.
L'espace e entre les parois doit être de 50 mm au minimum (si cela n'est pas possible, voir l'illustration plus bas).

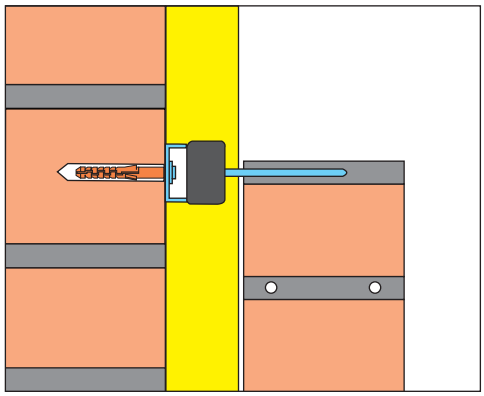

Lors du montage de la paroi extérieure, l'étrier d'ancrage doit être entièrement coulé dans le joint d'assise.
La position en hauteur de l'ancrage **ISOANKER** pour enveloppes doubles doit donc correspondre avec précision à la hauteur du joint d'assise de la paroi extérieure. Il n'est pas permis de plier l'étrier d'ancrage.
Les liaisons de mortier entre la deuxième enveloppe de maçonnerie et **ISOANKER,** ou entre les deux enveloppes, doivent absolument être empêchées.

ISOANKER-S-KD (e < 50 mm)

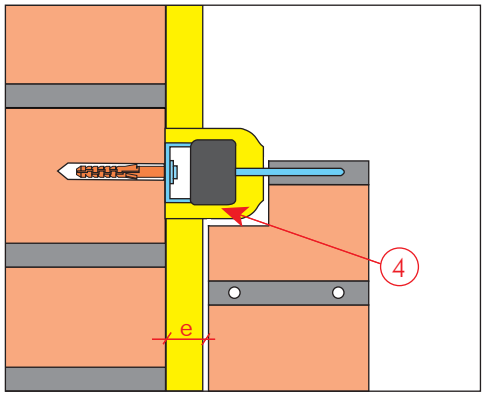

Si l'espace e entre enveloppes est inférieur à 50 mm, utiliser l'ancrage pour enveloppes doubles **ISOANKER-S-KD.** Pour ce type, la partie métallique est habillée d'une protection en mousse tendre départ atelier (4).
Autour de **ISOANKER,** les briques seront taillées de manière à éviter toute liaison rigide avec la partie métallique de **ISOANKER.**

En cas de doute, adressez-vous aux services techniques de HBT-ISOL AG.

Copyright by HBT-ISOL AG - 03/06

Listes de commande 04000